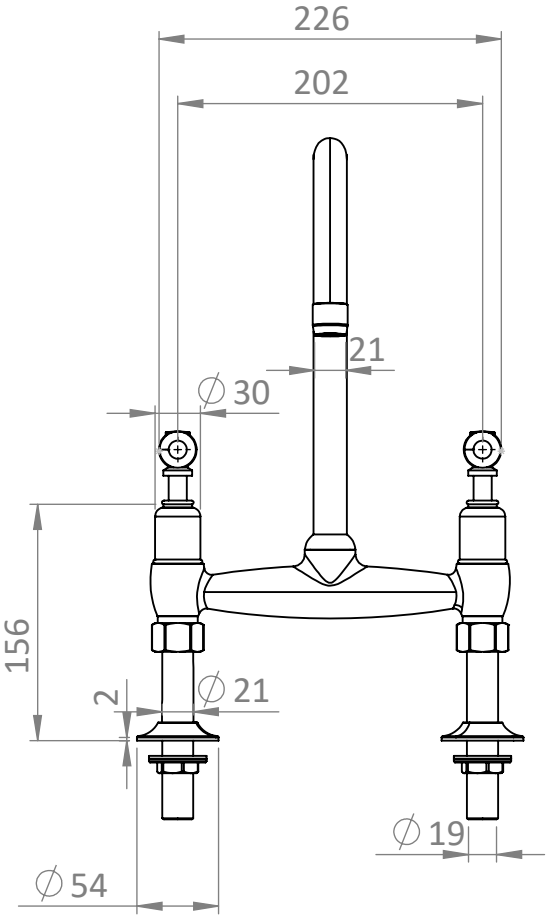
226
202
21
∅ 30
156
2
∅ 21
∅ 19
∅ 54

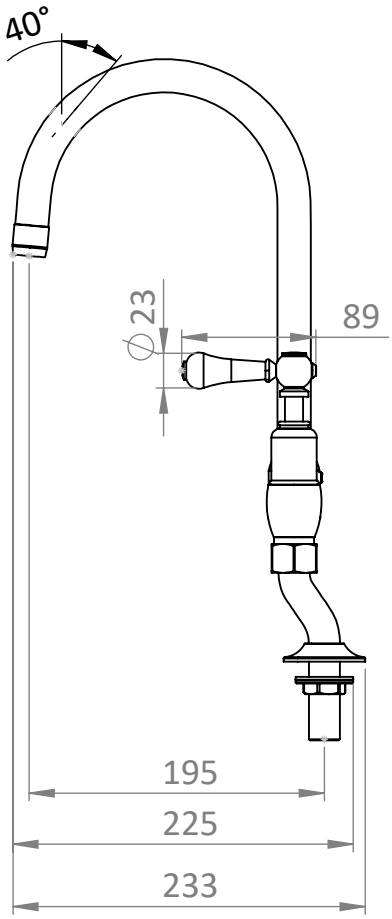
40°
∅ 23
89
195
225
233