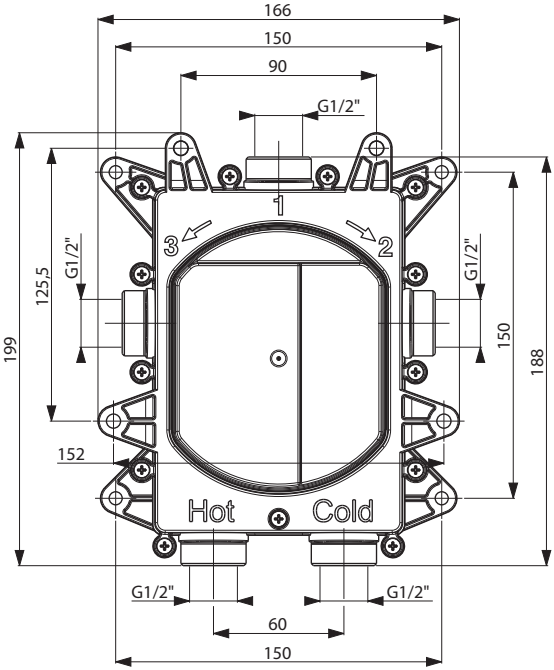
166
150
90
G1/2"
1
2
3
G1/2"
G1/2"
125,5
199
150
188
152
Hot
Cold
G1/2"
G1/2"
60
150

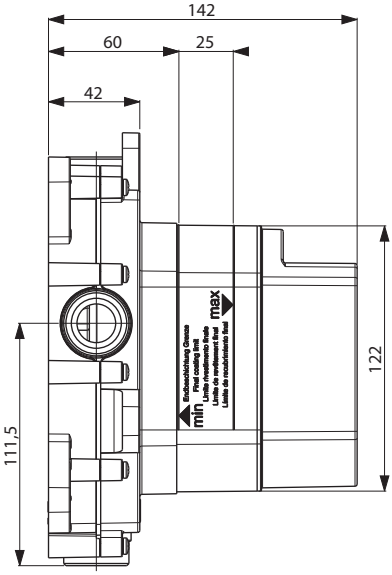
142
60
25
42
111,5
122
min
max
Endbeschichtung Grenze
Final coating limit
Limite rivestimento finale
Límite de revêtement final
Límite de recubrimiento final

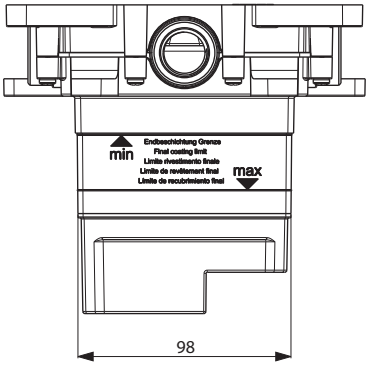
min
max
Endbeschichtung Grenze
Final coating limit
Limite rivestimento finale
Límite de revêtement final
Límite de recubrimiento final
98