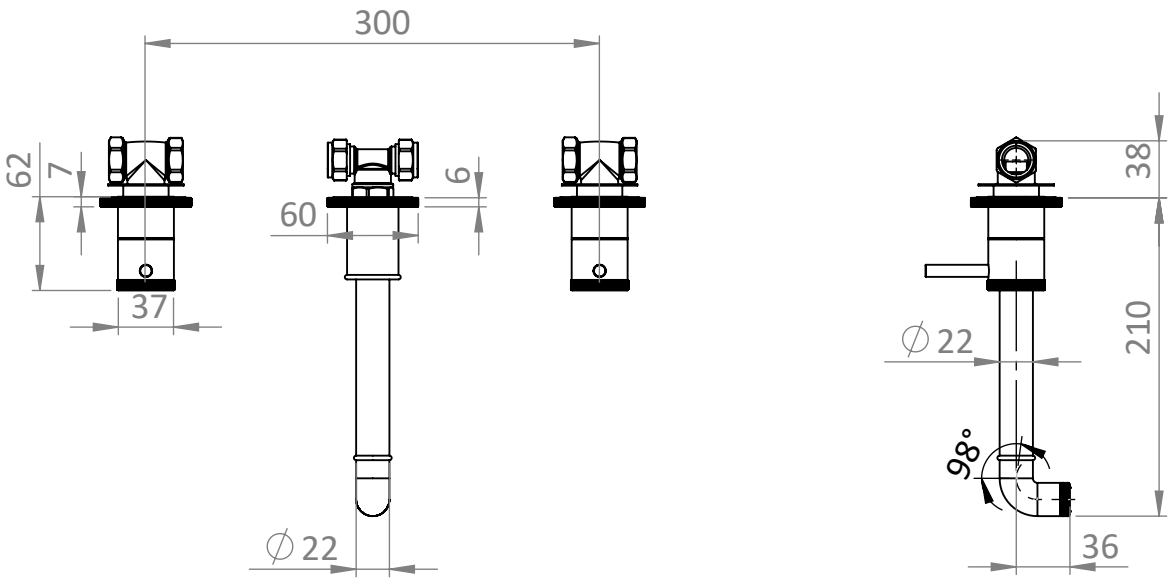
300
62
7
37
60
6
∅ 22
38
210
∅ 22
98°
36