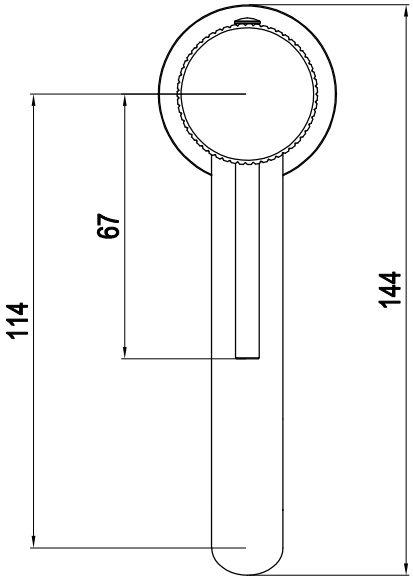
114
67
144

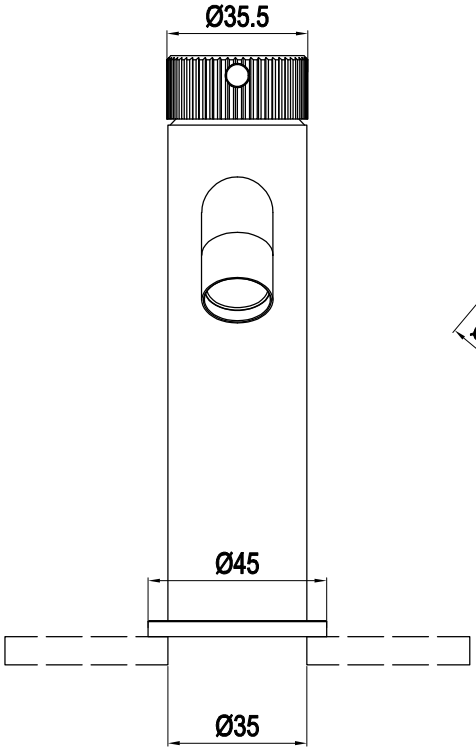
Ø35.5
Ø45
Ø35

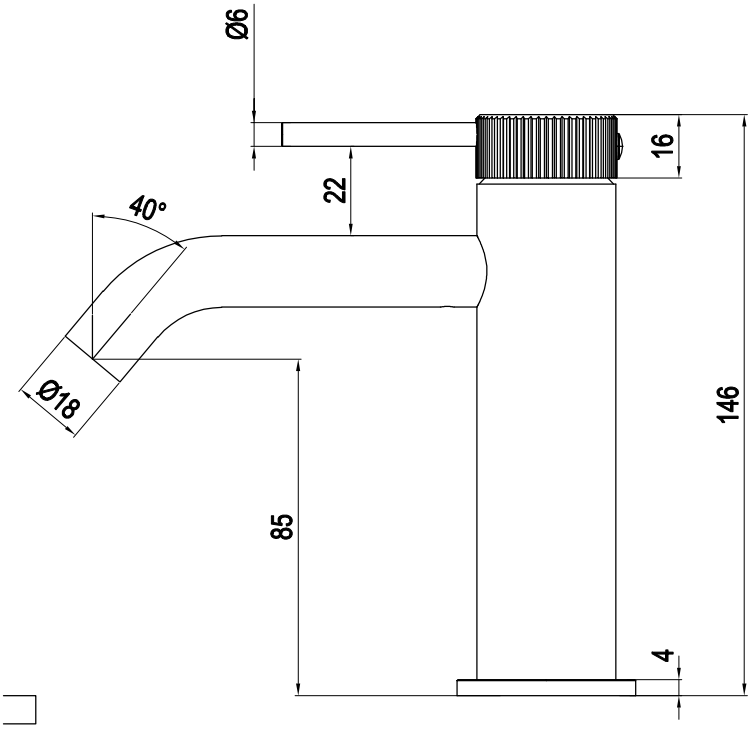
Ø6
16
22
40°
Ø18
146
85
4