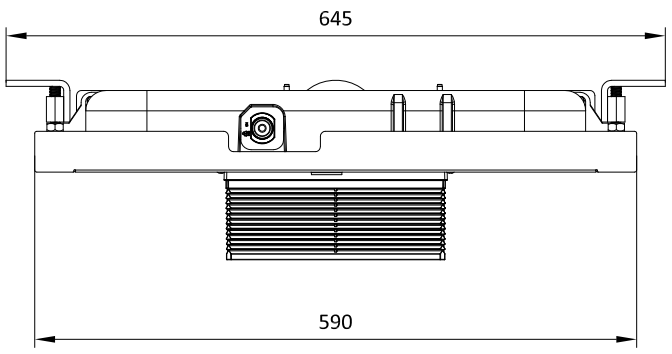
645
590

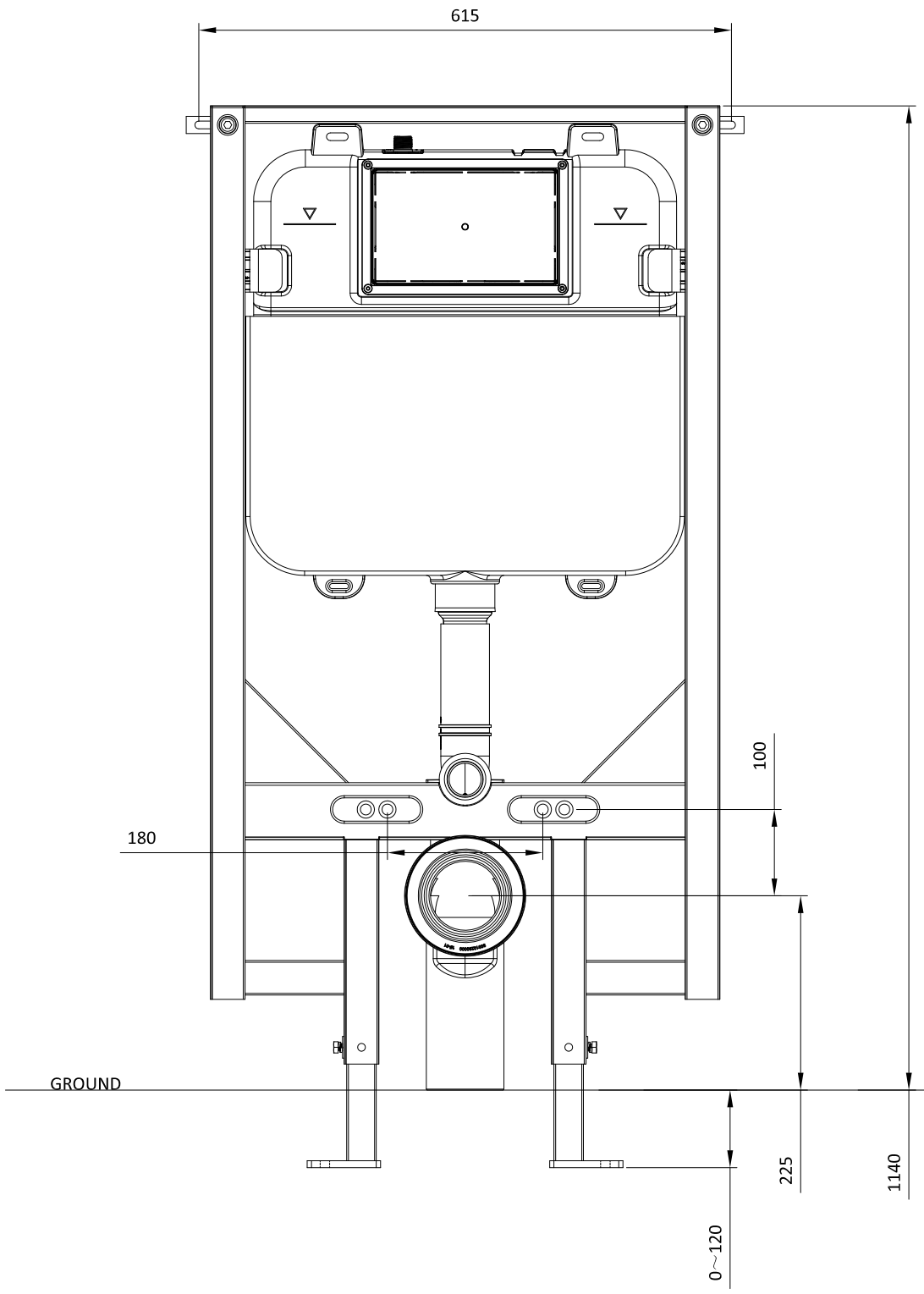
615
180
100
GROUND
225
1140
0～120

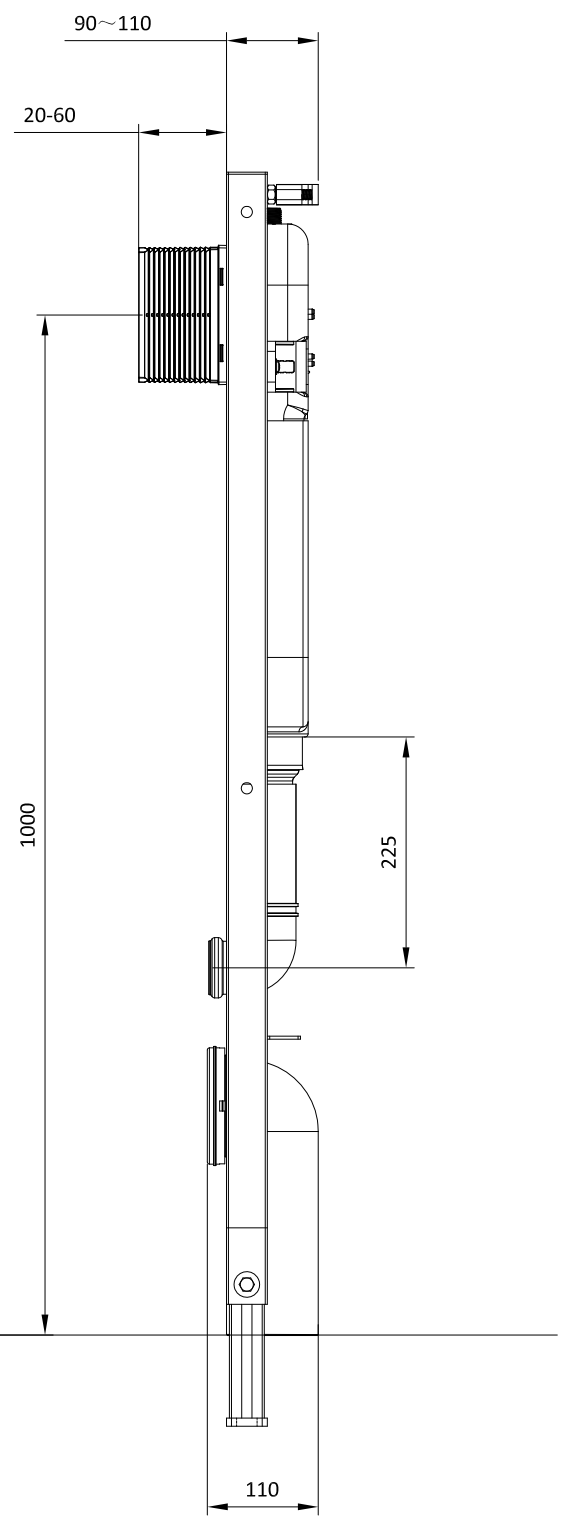
90～110
20-60
1000
225
110